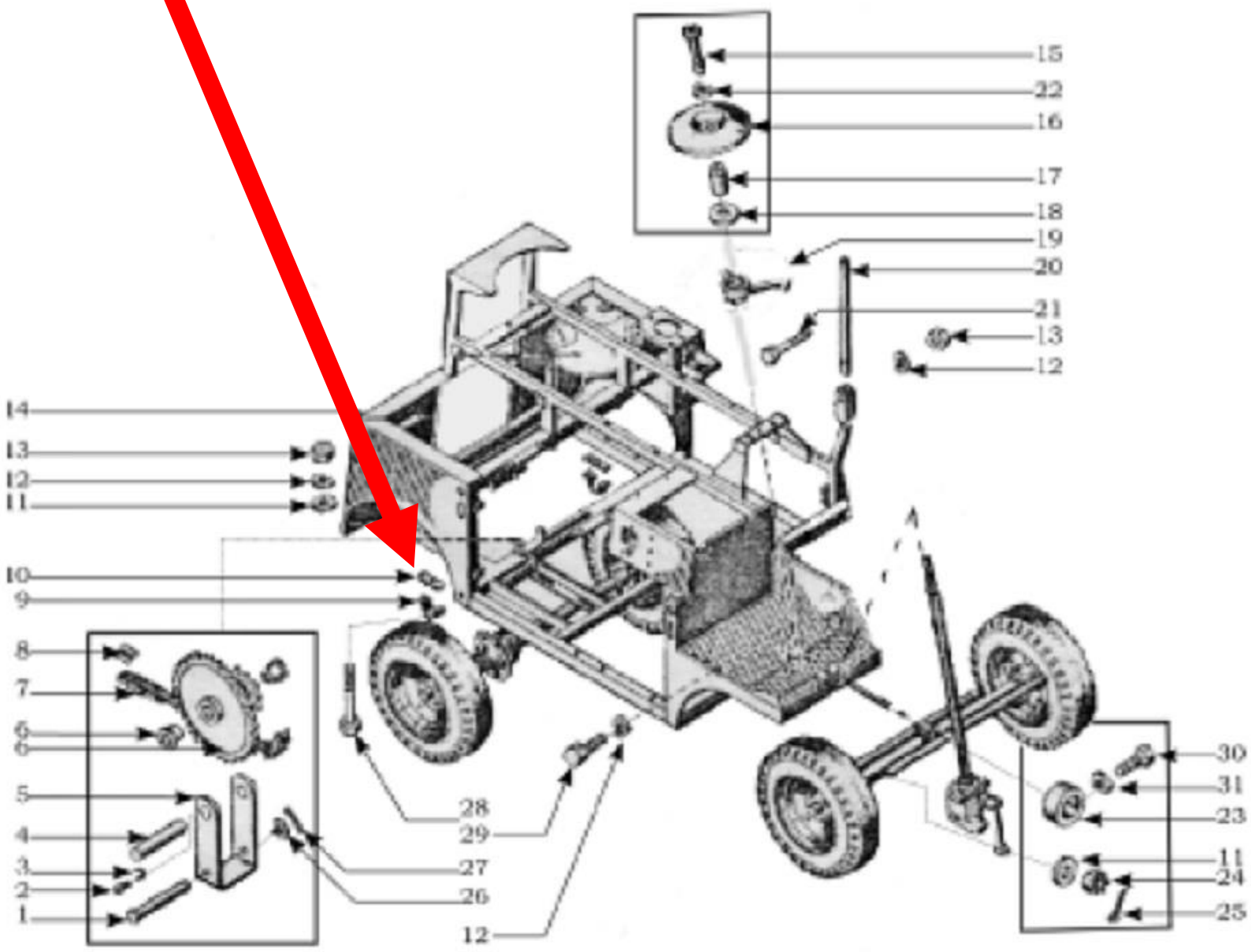Крышка ПС-10.05.402